Báscula Electrónica

PESO PRECIO TOTAL

Modelos: PCR20, PCR20T PCR40, PCR40T

- **Teclado de uso rápido**
  Mas sensible al tacto.
- **Tri rango**
  3 rangos para mayor exactitud en cada pesada.
- **Pantalla led iluminada**
  Con dígitos mas grandes para fácil y rápida lectura.
- **Batería recargable**
  Con duración de 100 horas.
- **Genera mas confianza**
  Torreta con display para vista al cliente.
- **Función de caja registradora**
  Suma de productos rápidamente.
- **Hecha en acero inoxidable**
  Resistente y de fácil limpieza.
- **Conéctala a tu punto de venta**
  Conexión mediante puerto USB.

Capacidades: 20kg y 40kg

Especificaciones técnicas

Capacidades	2, 4, 20kg / 4, 8, 40kg
Division mínima	1g, 2g, 5g / 2g, 5g, 10g
Tara máxima	
(PCR20) / (PCR20T)	9.995kg
(PCR40) / (PCR40T)	10.000 kg
Display	LCD
Memorias programables	100 PLU´s
Voltaje entrada	127 Vca 60 Hz 3 W 0.2 A
Plato	29.08 cm x 35.68 cm
Temperatura de operación	-10 a 40°C (14 a 104°F)
Temperatura. de almacenaje	-20 a 50°C (-4 a 122°F)
Peso neto	
(PCR20) / (PCR40)	(7.71kg) / (8.42kg)
Peso con empaque	
(PCR20) / (PCR40)	(8.9kg) / (8.9kg)

DISTRIBUIDO POR : REYFRI S.A. DE C.V.
EMAIL : contacto@reyfri.com
TEL : 722 210 0808

Báscula Electrónica

PESO PRECIO TOTAL

Modelos: PCR20, PCR40
Dimensiones y detalles

A. Display con backligth blanco.
B. Teclado sensible al tacto.
C. Plato de acero inoxidable
D. Gabinete de acero inoxidable

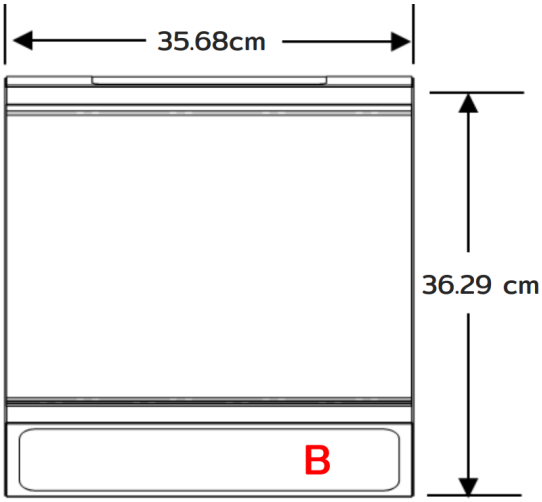

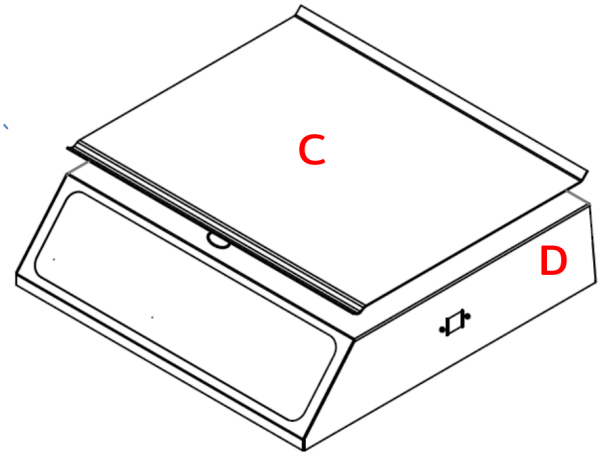

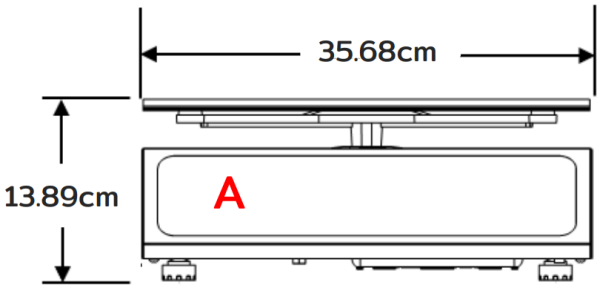

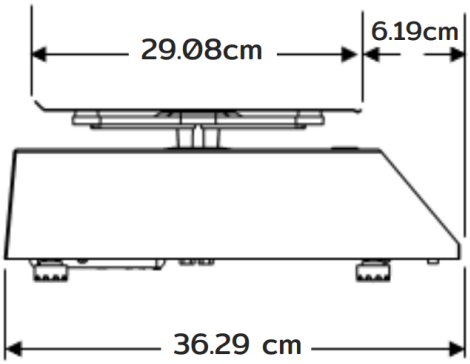

DISTRIBUIDO POR : REYFRI S.A. DE C.V.
EMAIL : contacto@reyfri.com
TEL : 722 210 0808

REYFRI
EQUIPAMIENTO COMERCIAL