Mejores ideas para cocinar

HC-35

Horno a gas, una gaveta, capacidad de 5 charolas de 65x45 cm, controlado por 1 termostato análogo

Características

-2 parrillas niqueladas dentro del horno.
-1 termostato, rango de temperatura de 100 a 300°c, con válvula de seguridad integrada.
-1 quemador tubular en acero inoxidable.
-Patas con niveladores.

-1 compartimento con capacidad para 5 charolas de 0.650 m x 0.500 m. (no incluidas)
Medida interior:
Frente: 0.660 m
Fondo: 0.590 m
Alto: 0.420 m

Mejores ideas para cocinar

Ideales para la producción de fast food

-Medidas exteriores totales:
Frente: 0.880 m
Fondo: 0.740 m
Alto: 1.440 m
Peso: 90 kg.

A.INOX.TREND

- Frente, costados y charolas en lámina de acero inoxidable tipo 430.
- Estructura interior y respaldo posterior en lámina de acero aluminizado.

FRENTE

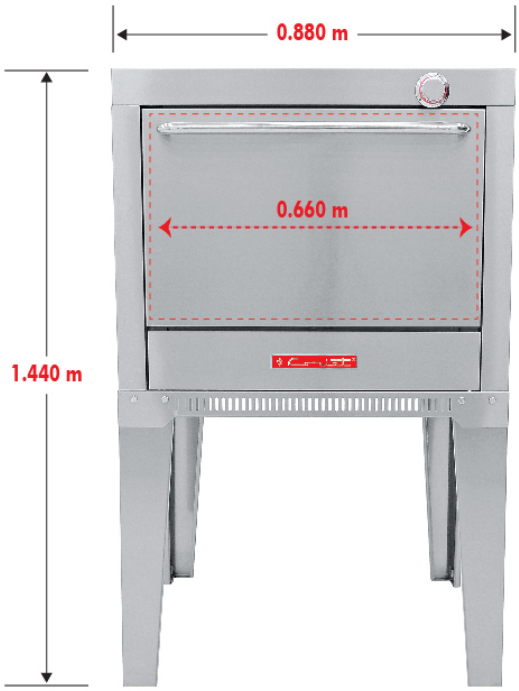

LATERAL

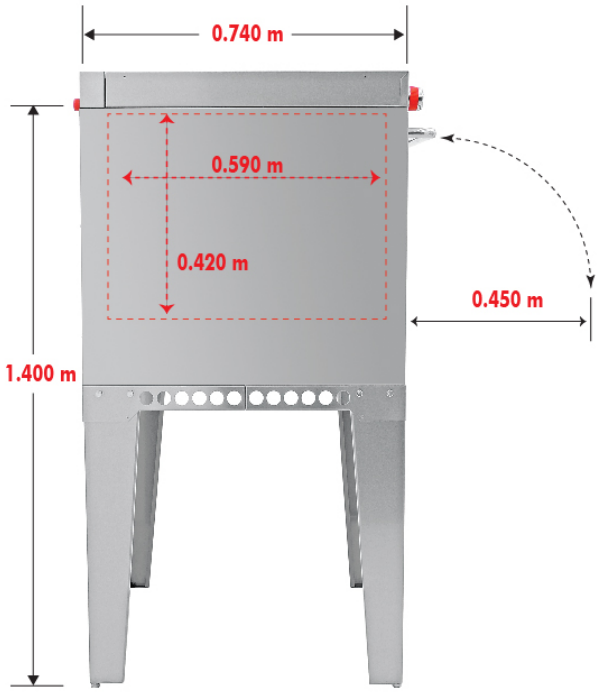

DISTRIBUIDO POR: REYFRI S.A DE C.V
EMAIL: contacto@reyfri.com
TEL:722 210 0808

REYFRI
EQUIPAMIENTO COMERCIAL